COMPATTATORE 8 MC CON SISTEMA ALZA VOLTA CASSONETTI E VOLTABIDONI

ECOCOMPACT 8

NEW

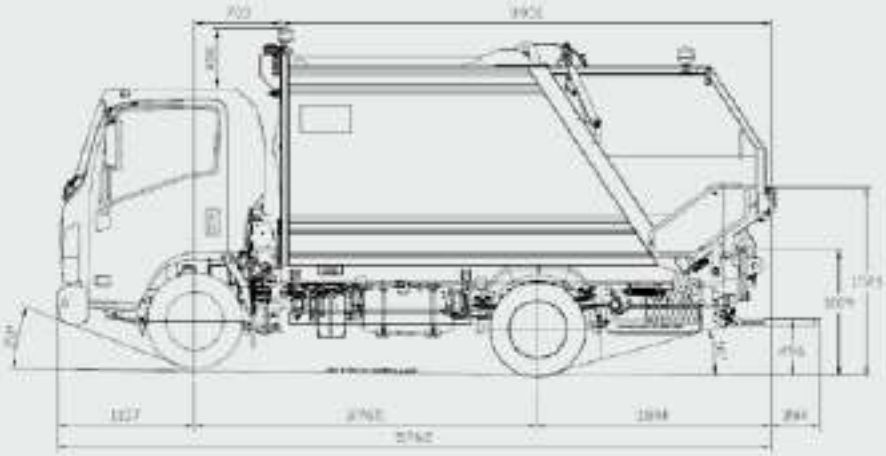

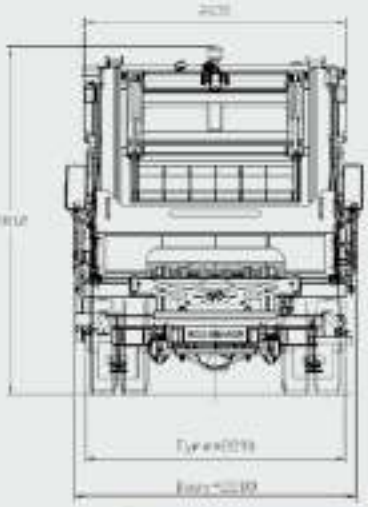

ECOCOMPACT 8

ECOCOMPACT 8 CP

Compattatore 8mc con sistema alza volta cassonetti e voltabidoni

Dati tecnici		
Volume	m^3	8
M.T.T.	kg	7.500
Passo del veicolo	mm	2.765
Altezza	mm	2.812
Lunghezza max	mm	5.762
Larghezza max	mm	2.280
Tara veicolo allestito	kg	5.500
Portata utile	kg	2.000

Allestimento

Fiore all'occhiello nella produzione ECO SERVICE. Frutto di anni di studi nei nostri reparti di "Ricerca e Sviluppo", l'ECOCOMPACT 8mc, garantisce semplicità di utilizzo e grande affidabilità, sostenendo a pieno l'arduo compito di rapportarsi col mondo della raccolta rifiuti, in continua espansione. Costruito per agevolare al meglio le operazioni di scarico rifiuti nei compattatori satellite, predisposti alla raccolta. L'ECO COMPACT 8mc è un top di gamma. Unisce la sofisticata progettazione alla facilità d'uso.

Accessori

- Sistema telecamera posteriore
- Valvola scarico liquami
- Faro lavoro
- Girofari lampeggianti a led
- Funghi d'emergenza
- Avvisatore acustico per fasi di lavorazione e retromarcia
- Cuscini paracolpi operatori in pedana
- Cinture di sicurezza con paratia protettiva
- Supporto pala e scopa

8mc compactor with dumpster lift and bin vault system

Technical sheet		
Volume	m^3	*8*
M.T.T.	*kg*	*7.500*
Wheelbase of the vehicle	*mm*	*2.765*
Height	*mm*	*2.812*
Max length	*mm*	*5.762*
Max width	*mm*	*2.280*
Outfitted vehicle tare weight	*kg*	*5.500*
Payload	*kg*	*2.000*

Outfitting

It's the showpiece of the Eco Service production. The result of years of studies in our "Research and Development" departments, the 8mc ECO COMPACT guarantees simplicity of use and great reliability by fully supporting the arduous task of dealing with the ever-expanding world of waste collection. It was built to best facilitate waste unloading operations in the satellite compactors which are suitable for collection. The 8mc ECO COMPACT is the top of the range. It combines sophisticated design with ease of use.

Accessories

- *Rear camera system*
- *Sewage drain valve*
- *Safety light*
- *LED flashing beacons*
- *Emergency pushbutton mushroom*
- *Reversing and warning alarms*
- *Bumper cushions for operators on the tailgate lift plate*
- *Safety belts with protective bulkhead*
- *Shovel and broom holder*